САЛЕО

ПРОИЗВОДСТВО ГИДРАВЛИКИ
ДЛЯ МОБИЛЬНОЙ ТЕХНИКИ
И ПРОМЫШЛЕННОГО ОБОРУДОВАНИЯ

SALEO

MANUFACTURING OF HYDRAULICS
FOR MOBILE MACHINERY
AND INDUSTRIAL EQUIPMENT

НАСОС-ДОЗАТОР СЕРИИ DOPB

DOPB-SERIES STEERING UNIT

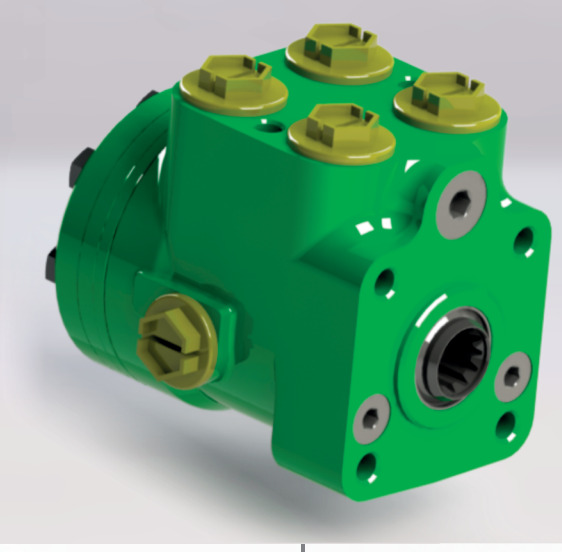

Насос-дозатор с открытым центром, без реакции, с дополнительным выводом EF, без клапанов. Обеспечивает работу рулевого управления и второго потребителя от одного питающего насоса без приоритетного клапана, оставляя при этом приоритет за рулевым управлением. По требованию заказчика может комплектоваться предохранительным, антикавитационными и антишоковыми клапанами.

Open centre non-reaction steering unit, with additional EF-port, without valves. It can supply oil to steering system and to working hydraulics without a priority valve, with that steering always has first priority. Can be optionally provided with a relief, anti-cavitation and antishock valves.

ТЕХНИЧЕСКИЕ ХАРАКТЕРИСТИКИ / TECHNICAL DATA

Рабочий объем, см^3/об / Displacement, cc/rev	50...400
Давление настройки предохранительного клапана*, МПа / Relief valve adjustment pressure*, MPa	8...17,5
Момент управления на рулевом колесе, Нм / Steering control torque, Nm	2,5...3,5
Максимальное давление на сливе, МПа / Outlet pressure, max, MPa	2,5

*при комплектовании предохранительным клапаном / when provided with a relief valve

ПРИМЕНЕНИЕ

Насосы-дозаторы серии DOPB применяются на сельскохозяйственной (в т.ч. и малогабаритной), дорожно-строительной, коммунальной и другой мобильной технике.

APPLICABILITY

DOPB-series steering units are used in agricultural (including compact versions), road-building, municipal and other mobile machinery.

САЛЕО

ПРОИЗВОДСТВО ГИДРАВЛИКИ
ДЛЯ МОБИЛЬНОЙ ТЕХНИКИ
И ПРОМЫШЛЕННОГО ОБОРУДОВАНИЯ

SALEO

MANUFACTURING OF HYDRAULICS
FOR MOBILE MACHINERY
AND INDUSTRIAL EQUIPMENT

ГАБАРИТНЫЕ РАЗМЕРЫ И ГИДРАВЛИЧЕСКАЯ СХЕМА

DIMENSIONS AND HYDRAULIC SCHEMATIC

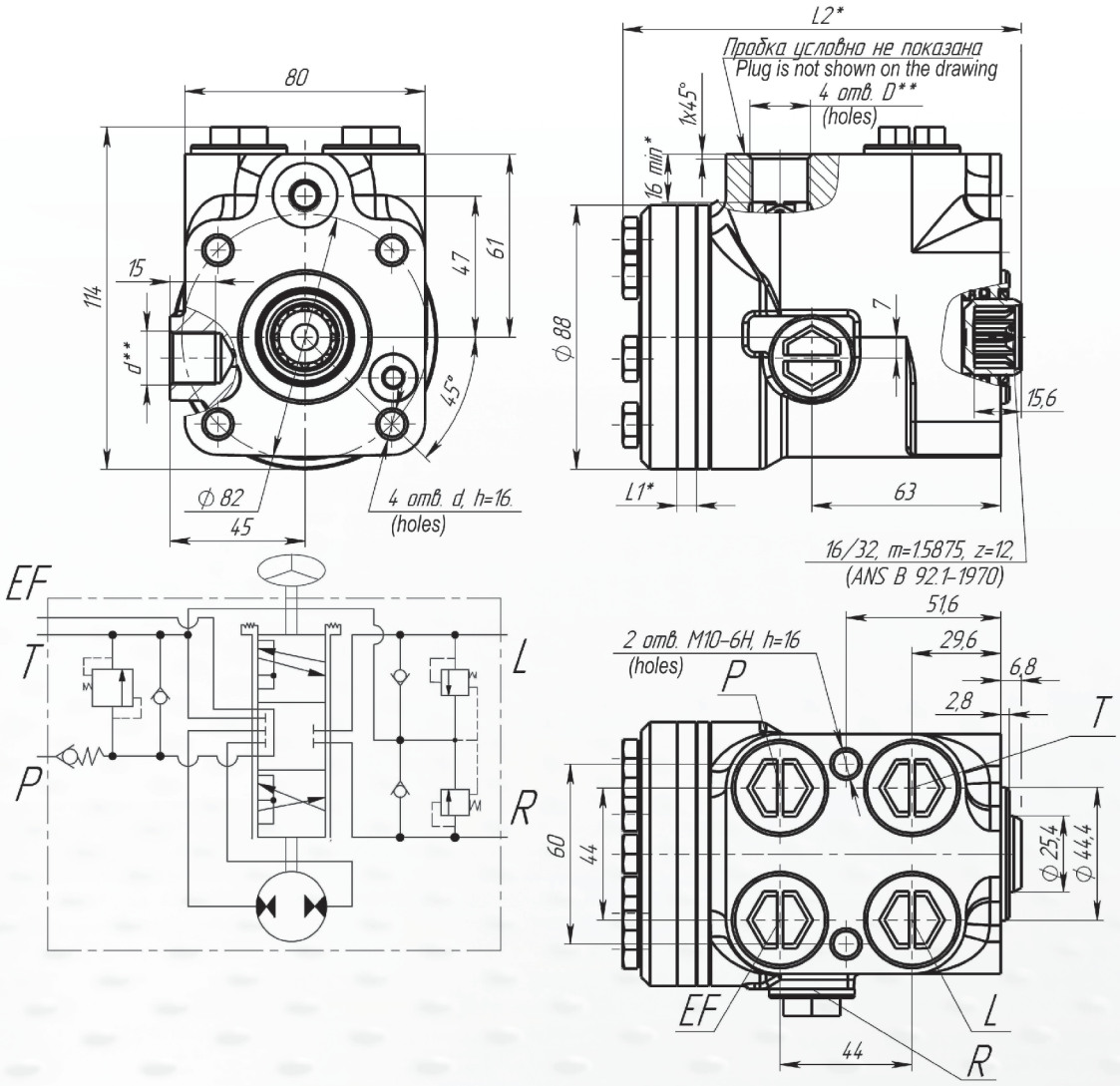

*см. таблицу 1
** Возможны различные варианты присоединительных резьб

*See Schedule 1
** There are different options of joint threads

Таблица 1 / Schedule 1

Рабочий объем, см^3 / Displacement, cc	L1, мм	L2, мм	Рабочий объем, см^3 / Displacement, cc	L1, мм	L2, мм
50	6,5	132,8	160	20,8	147,1
63	8,2	134,5	200	26	152,3
80	10,4	136,7	250	32,5	158,8
100	13	139,3	315	41	167,3
125	16,3	142,6	400	52	178,3

ООО «САЛЕО» - управляющая компания холдинга»
Республика Беларусь, Минская область
222720 г. Дзержинск, ул. Фоминых, 6
Тел./факс: +375 1716 55 791
e-mail: sales@saleo.by | www.saleo.by

SALEO LLC – Holding managing company
6, Fominykh Str, Dzerzhinsk, Minsk Region
222720 Republic of Belarus
Phone/fax: +375 1716 55 791
e-mail: sales@saleo.by | www.saleo.by